TRZPIEŃ ŻELBETOWY
W ŚCIANIE KOLANKOWEJ 1:20

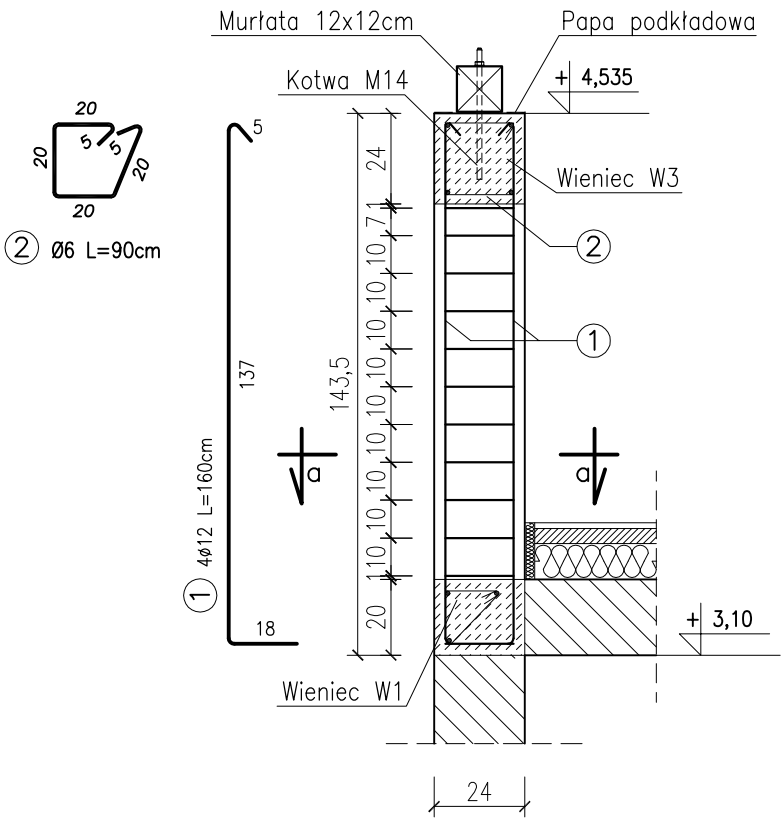

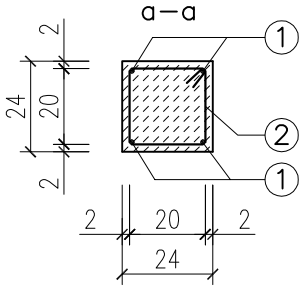

BETON C20/25
STAL A-III 34GS (zbrojenie główne)
STAL A-I St3SX (strzemiona)

DETALE KONSTRUKCYJNE
skala 1:20

PRACOWNIA PROJEKTOWA ARCHITEKTURY I BUDOWNICTWA "ATLANT" - JAN KOPERKIEWICZ 82-300 ELBLĄG, UL.PRUSA 3B/6 tel.(55) 235-47-25, e-mail: jkoper@tlen.pl				Branża: KONSTRUKCJA Faza : projekt budowlany
ROZBUDOWA PRACOWNI ARTYSTYCZNYCH W LICEUM PLASTYCZNYM W GRONOWIE G. k. ELBLĄGA DETALE KONSTRUKCYJNE	Inwestor:	Liceum Plastyczne w Gronowie Górnym 82-310 Gronowo Górne, ul.Szafirowa 12		
		Imię i Nazwisko	Nr upr.	Podpis
	Autor:	mgr inż.arch. Jan Koperkiewicz	101/01/OL 838/88/K	
	Opracowanie:	mgr inż. Agnieszka Kołątaj		
	Sprawdzenie:	mgr inż. Jakub Jaworski	WAM/0100/POOK/10	
skala 1:20	Nr umowy:	październik 2014r.	Nr rysunku:	K6